正面図

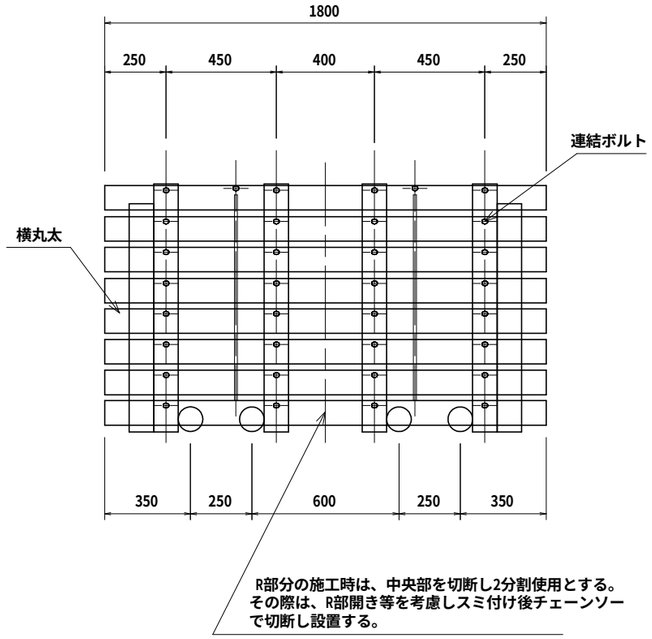

断面図

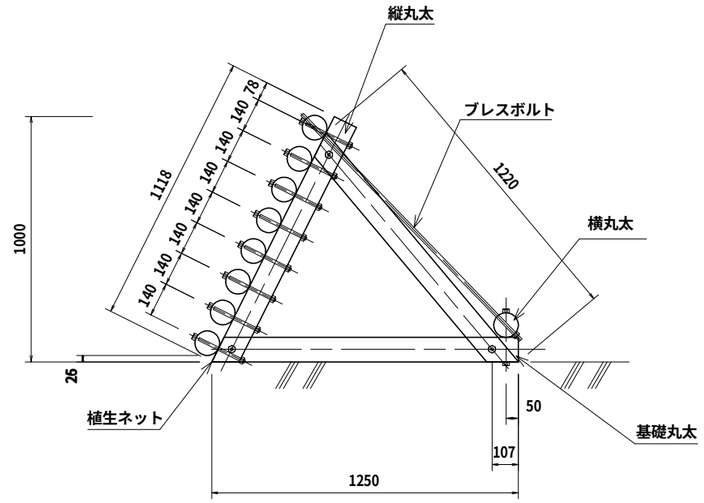

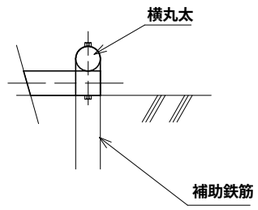

裏面図

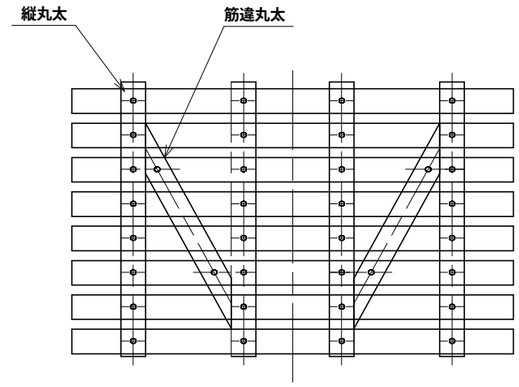

平面図

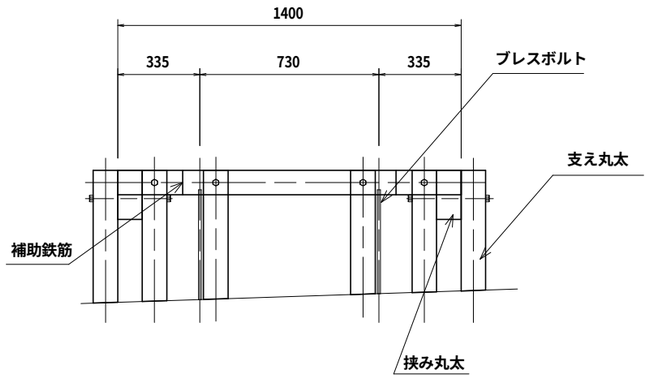

名　称	簡易Ｌ型土留工　柵H=1000 コンクリート面設置Aタイプ	型番	
縮　尺		図　番	
単　位	mm	特許　第3477069号	